PRÉSENTATION ET DOMAINES D'APPLICATION :
Legallais a référencé ce produit afin de vous proposer une gamme de robinetterie thermostatique robuste, performante et économique pour les constructions neuves en collectif ou habitat individuel comme pour la rénovation des circuits thermiques de chauffage.

FABRICATION EUROPÉENNE

Corps de robinet thermostatique Tomé

DESCRIPTIF TECHNIQUE PRODUIT :
- Corps thermostatique femelle (à associer avec tête thermostatique Tomé).
- Assure automatiquement la régulation de la température émise par le radiateur en agissant sur le débit d'entrée d'eau chaude.
- En laiton chromé matricé avec douille auto-étanche.
- Axe acier inox.
- Température ambiante max. : 50°C.

Caractéristiques de fonctionnement

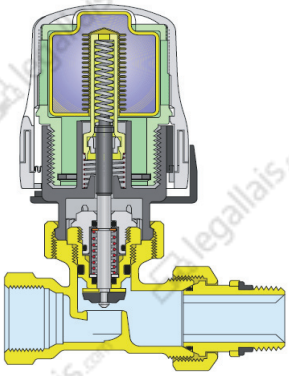

Réglage de la tête thermostatique standard (TTC)
Fonction antigel 7°C

0	❄	1	2	3	4	5
0°C	7°C	12°C	16°C	20°C	24°C	28°C

Informations sous réserves de modifications. Visuels non contractuels.

ACHAT CONFIANCE LEGALLAIS

Fort de notre expertise depuis 1889, nous recherchons, pour vous, d'excellents rapports qualité/prix chez les meilleurs fabricants reconnus. Tous les fournisseurs retenus s'engagent au travers de notre « charte fournisseur » sur les valeurs d'éthique, de respect des personnes et de l'environnement, de respect du droit du travail et la lutte contre la corruption.
En savoir plus, www.legallais.com

Perte de charge

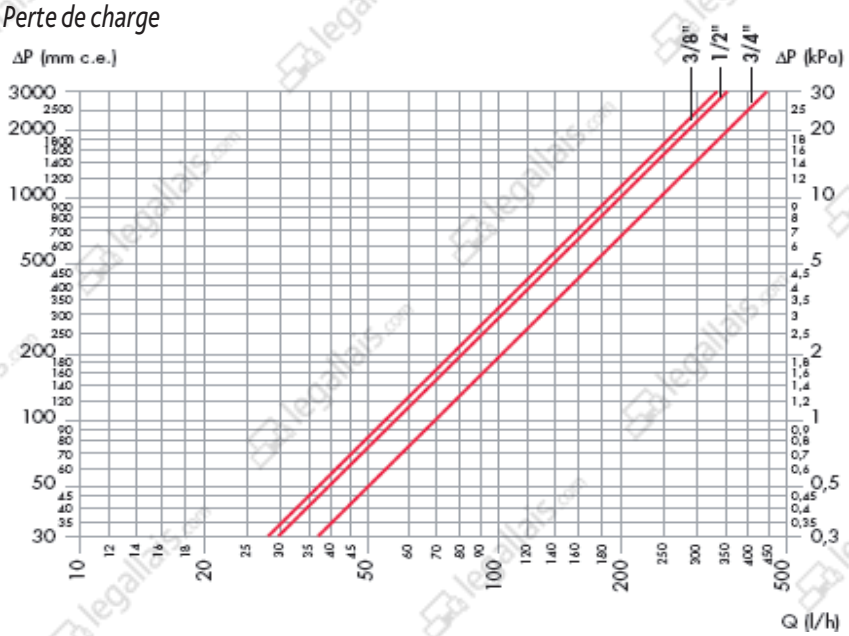

Valeurs Kv pour robinets avec tête thermostatique Tomé montée

Code (1 pièce)	Modèle	Ø	Kv (m^3/h)
458 921	Équerre	3/8'' (12x17)	0,64
458 942	Équerre	1/2'' (15x21)	0,64
458 928	Droit	3/8'' (12x17)	0,59
458 949	Droit	1/2'' (15x21)	0,67
458 935	Équerre inversé	3/8'' (12x17)	0,57
458 956	Équerre inversé	1/2'' (15x21)	0,63

Informations sous réserves de modifications. Visuels non contractuels.

ACHAT CONFIANCE LEGALLAIS

Fort de notre expertise depuis 1889, nous recherchons, pour vous, d'excellents rapports qualité/prix chez les meilleurs fabricants reconnus. Tous les fournisseurs retenus s'engagent au travers de notre « charte fournisseur » sur les valeurs d'éthique, de respect des personnes et de l'environnement, de respect du droit du travail et la lutte contre la corruption.

En savoir plus, **www.legallais.com**

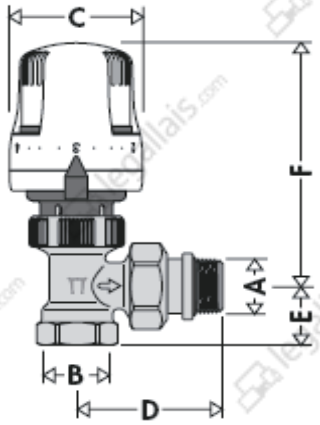

Équerre

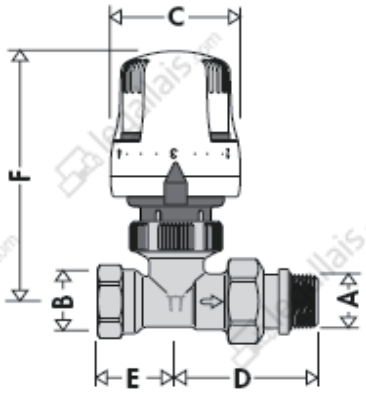

Droit

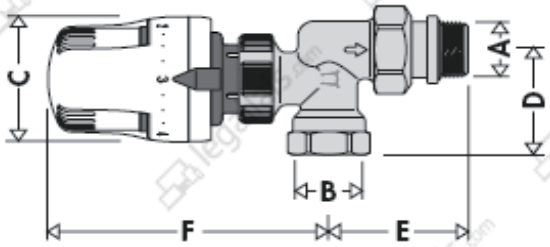

Équerre inversé

Code (1 pièce)	Modèle	A	B	C (mm)	D (mm)	E (mm)	F (mm)	Poids (kg)
458 921	Equerre	3/8" (12x17)	3/8" (12x17)	48	48	20	100	0,345
458 942	Equerre	1/2" (15x21)	1/2" (15x21)	48	52,5	23	100	0,385
458 928	Droit	3/8" (12x17)	3/8" (12x17)	48	48	26	104	0,355
458 949	Droit	1/2" (15x21)	1/2" (15x21)	48	52,5	29	104	0,402
458 935	Equerre inversé	3/8" (12x17)	3/8" (12x17)	48	35	45	104	0,395
458 956	Equerre inversé	1/2" (15x21)	1/2" (15x21)	48	40	51	104	0,425

ASPECTS NORMATIFS :
Conforme à la norme EN 215.

INFORMATIONS DIVERSES ET CONSEILS :
Lors de l'installation d'un corps thermostatique Tomé, il est conseillé de n'utiliser que des têtes thermostatiques Tomé pour s'assurer du bon fonctionnement de la régulation thermostatique.
La tête thermostatique ne doit être montée qu'horizontalement.
Deux kits complets, comprenant la tête thermostatique, le corps équerre ou équerre inversé et le coude de réglage, sont disponibles avec les codes 458900 et 458907.

CONDITIONNEMENT :
Unité de vente : à la pièce.

Modèle	Ø	Code (1 pièce)
Équerre	12x17	**458 921**
	15x21	**458 942**
Droit	12x17	**458 928**
	15x21	**458 949**
Équerre inversé	12x17	**458 935**
	15x21	**458 956**

Informations sous réserves de modifications. Visuels non contractuels.

ACHAT CONFIANCE LEGALLAIS
Fort de notre expertise depuis 1889, nous recherchons, pour vous, d'excellents rapports qualité/prix chez les meilleurs fabricants reconnus. Tous les fournisseurs retenus s'engagent au travers de notre « charte fournisseur » sur les valeurs d'éthique, de respect des personnes et de l'environnement, de respect du droit du travail et la lutte contre la corruption.
En savoir plus, www.legallais.com