GARNITURE INOX POUR MENUISERIE ALUMINIUM
BOËDIC

legallais

FICHE TECHNIQUE

EN **INOX**

PRÉSENTATION ET DOMAINES D'APPLICATION :
Cibles : métaliers, serruriers.

DESCRIPTIF TECHNIQUE PRODUIT :
- Inox 304.
- Finition inox satiné.
- Diamètre de la béquille Ø 20 mm.
- Ressort de rappel.
- Double rosace ovale, solidaire de la béquille.
- Carré de 8 x 100 mm, carré fendu.
- Fixations invisibles.
- Pour porte d'épaisseur de 40 à 60 mm.
- Entraxe de fixation : 50 mm.
- Livrées sans rosace de fonction et avec visserie de pose.

+PRODUIT

Inox 304.

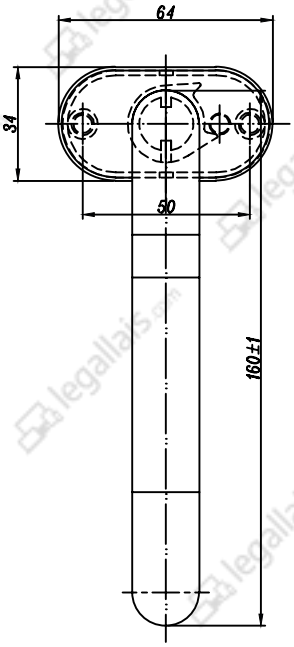

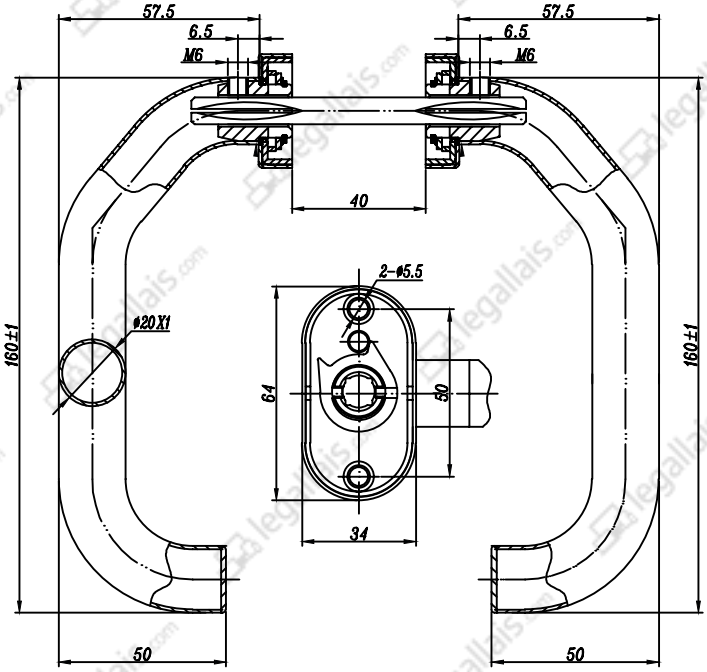

CONDITIONNEMENT :
Unité de vente : 1 pièce.

Article	Désignation
461 854	BÉQUILLE DOUBLE INOX SUR ROSACE BOËDIC
461 861	ROSACE OVALE CLÉ I INOX BOËDIC

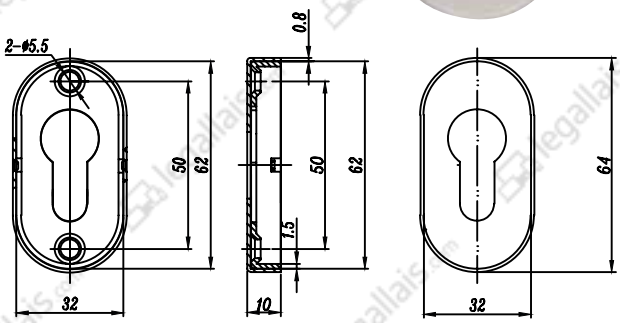

Informations sous réserves de modifications. Visuels non contractuels.

ACHAT CONFIANCE LEGALLAIS

Forts de nos 125 ans d'expertise, nous recherchons, pour vous, d'excellents rapports qualité/prix chez les meilleurs fabricants reconnus. Tous les fournisseurs retenus s'engagent au travers de notre « charte fournisseur » sur les valeurs d'éthique, de respect des personnes et de l'environnement, de respect du droit du travail et la lutte contre la corruption.

En savoir plus, **www.legallais.com**

Dernière mise-à-jour : 27/10/14.

CA3133C-27/10/14