LA MARQUE legallais

NOTICE D'UTILISATION

NIVEAU LASER

575 263

LIGNE

CE

INDEX

Français

Consignes d'utilisation ---------- 04
Aperçu de l'appareil ---------- 05
Sécurité ---------- 06
Généralités ---------- 07
Mode manuel ---------- 08
Mode pulsé ---------- 09
Caractéristiques ---------- 10
Contenu du pack ---------- 11

English

User Instructions ---------- 12
Product Overview ---------- 13
Safety ---------- 14
General Notes ---------- 15
Manual Mode ---------- 16
Pulse Mode ---------- 17
Specifications ---------- 18
Detailed packing list ---------- 11

Consignes d'utilisation

Ce manuel inclut mode d'emploi, précautions à prendre et autres points détaillés relatifs à l'appareil. Veuillez le lire attentivement afin d'en obtenir les meilleures performances.

Ne pas utiliser dans un environnement inflammable ou atmosphère explosive.

Ne pas jeter l'appareil ou sa batterie avec les déchets ménagers.

Se conformer aux réglementations locales de recyclage.

Aperçu de l'appareil

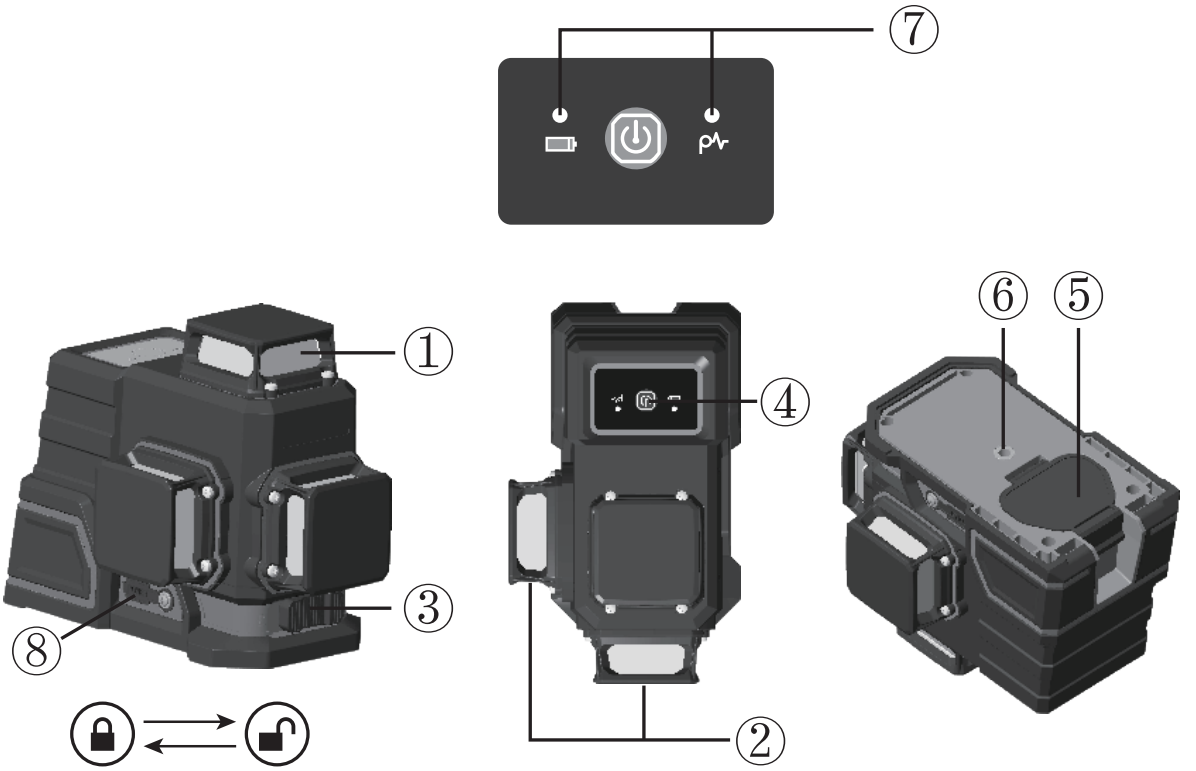

1. fenêtre pour faisceau 360° horizontal
2. fenêtre pour faisceau 360° vertical
3. verrouillage du pendule
4. commandes tactiles
5. trappe du compartiment à batterie
6. taraudage 1/4”-20 pour support ou trépied
7. témoin lumineux (Gauche: charge, droit: mode pulsé)
8. prise de recharge

Sécurité

AVERTISSEMENT :

Ne pas fixer des yeux le faisceau ou le regarder directement avec un instrument d'optique ni ajuster le faisceau à hauteur des yeux.

L'exposition directe et prolongée des yeux au faisceau laser peut présenter un danger.

Ne pas démonter l'appareil. Aucune pièce à l'intérieur ne peut être réparée ou remplacée.

Ne modifier l'appareil en aucune façon.

Modifier l'appareil peut entraîner une exposition dangereuse au rayon laser.

Ne pas utiliser l'appareil en présence d'enfants et ne pas laisser des enfants utiliser l'appareil.

De graves blessures aux yeux peuvent en résulter.

L'exposition directe au rayon est sans danger si elle ne dépasse pas un quart de seconde.

Le réflexe de fermeture des paupières assure normalement une protection adéquate.

Généralités

Une pression longue sur le pavé tactile peut allumer l'appareil lorsque le pendule est verrouillé et projeter tous les faisceaux laser qui clignoteront toutes les 5 secondes.

Déverrouiller le pendule puis allumer l'appareil permettra la projection de tous les faisceaux laser, qui ne clignoteront rapidement que pour signaler que l'appareil est sorti de sa plage d'auto-nivellement.

Effectuer des pressions successives sur le pavé tactile pour passer en revue les différents modes :

- 1 faisceau horizontal et 2 verticaux (par defaut)
- 1 faisceau horizontal
- 1 faisceau vertical
- 1 faisceau horizontal et 1 faisceau vertical
- 2 faisceaux verticaux

Une pression longue sur le pavé tactile permet d'éteindre l'appareil SEULEMENT si le pendule a été préalablement verrouillé.

NB : ① Ceci pour protéger l'appareil en forçant l'utilisateur à bloquer le pendule après utilisation.

② Pendule verrouillé, un passage en revue des différentes fonctions aboutit à l'extinction de l'appareil.

L'auto-nivellement n'est possible qu'avec le déverrouillage du pendule.

Si le témoin lumineux de charge clignote rapidement avant extinction automatique de l'appareil, recharger la batterie. Lorsque l'appareil est en charge, le témoin lumineux de charge clignote lentement. Lorsque la charge est terminée le témoin est vert sans clignotement.

Mode manuel

Activé par une pression longue sur le pavé tactile avec le pendule verrouillé, afin d'incliner l'appareil selon des angles divers pour projeter volontairement des faisceaux en pente, qui clignoteront toutes les 5 secondes.

NB: Le faisceau laser projeté en mode manuel ne peut servir ni pour le nivellement ni pour l'aplomb . Le clignotement toutes les 5 secondes est là pour rappeler à l'utilisateur qu'il est en mode manuel et que les faisceaux ne sont pas parfaitement horizontaux ni verticaux.

Mode pulsé

Activé par une pression longue ≥ 2 s avec pendule déverrouillé. L'intensité des faisceaux diminue et le témoin lumineux bleu du mode pulsé s'allume.
Désactivé par une nouvelle pression longue ≥ 2 s - les faisceaux retrouvent leur intensité normale et le témoin bleu s'éteint.
NB: Le mode pulsé est utilisé en extérieur et permet d'utiliser un détecteur de faisceau dans un environnement très lumineux ou à une grande distance de l'appareil.

Caractéristiques

Modèle	LEGALLAIS	LIGNE
Type	3 x 360° en 12 lignes	
Pavé tactile	oui	
Type laser	diode laser verte 520 nm	
Classe [US]	Class II	
Puissance laser	30 mW × 3	
Précision	±3 mm / 10 m	
Plage d'auto-nivellement	4°±1°	
Temps d'auto-nivellement	≤ 3 s	
Angle	faisceaux horizontaux et verticaux : 360°	
Classe d'étanchéité	IP54	
Recharge	prise USB-C	
Alimentation	batterie Li-ion 3.7 V 4500 mAh	
Température de fonctionnement	-10°C ~ 50°C	
Température de stockagage	-10°C ~ 50°C	
Dimensions	92 x 150.6 x 121.4 mm	

Contenu du pack

Veuillez vérifier que les éléments suivants sont présents

Items	Nom	Unité	quantité	*Name*
1	L'appareil	PC	1	*The meter*
2	Housse de transport	PC	1	*Tool box*
3	Batterie	PC	1	*Battery*
4	Support mural	PC	1	*Wall bracket*
5	Adaptateur secteur	PC	1	*AC Adapter*
6	Câble USB-C	PC	1	*USB-C cable*
7	Adaptateur 1/4"-5/8"	PC	1	*1/4"-5/8" adapter*

Please check if there are all appendixes according to the above list when purchasing this meter.

CE

User Instructions

This manual includes application method, attentions and other items about the product in detail. Please read it intently to get the best out of it.

Do not use it in inflammable, explosive circumstance.

Do not throw away the used battery with the normal household waste, please deal with it by national or local related law and regulations.

Product Overview

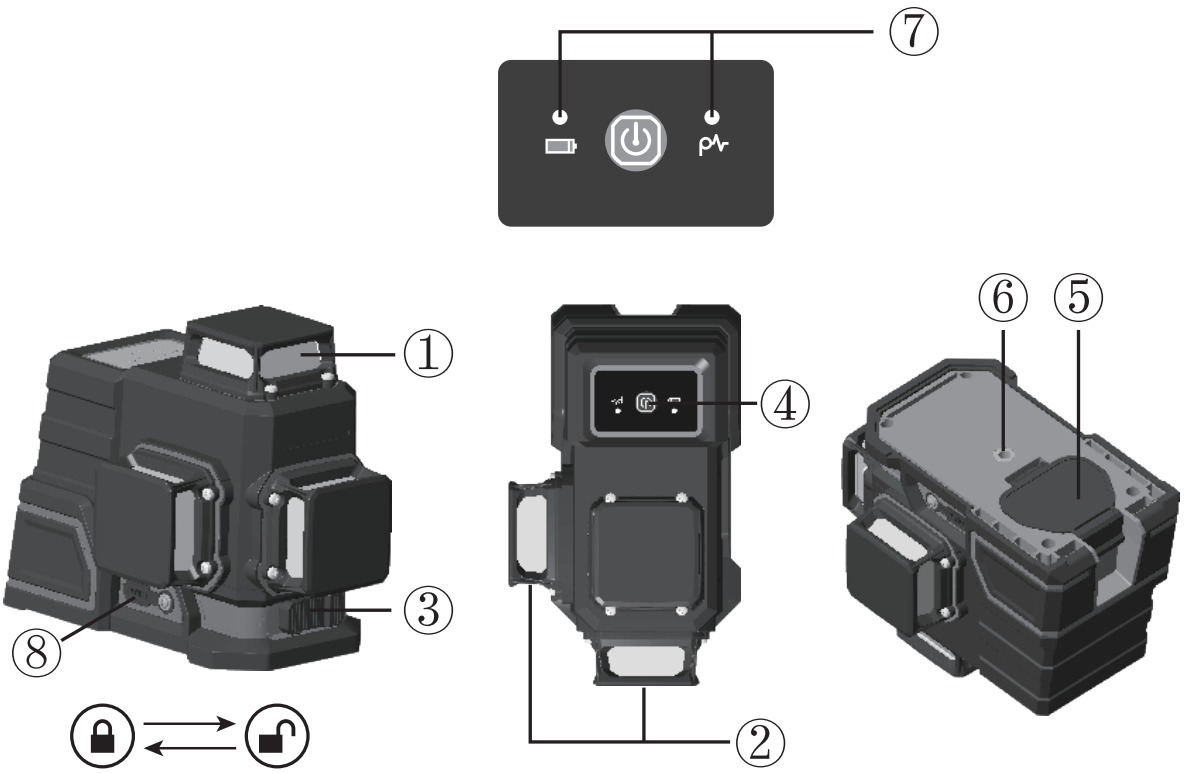

1. window for 360° horizontal coverage beam
2. window for 360° vertical coverage beam
3. pendulum/transit lock
4. keypad
5. battery cover
6. 1/4”-20 threaded mount
7. LED indicator.(Left: Charging, Right: Pulse mode)
8. charge port

Safety

WARNING:

Do not stare directly into the beam or view directly with optical instruments or set up the laser at eye level.

Exposure to a laser beam for an extended time may be hazardous to your eyes.

Do not disassemble the laser tool. There are no user serviceable parts inside.

Do not modify the laser in any way. Modifying the tool may result in hazardous Laser Radiation Exposure.

Do not operate the laser around children or allow children to operate the laser. Serious eye injury may result.

An exposure to the beam of a Class 2 laser is considered safe for a maximum of 0.25 seconds. Eyelid reflexes will normally provide adequate protection.

General Notes

A long Press on keypad can turn laser tool ON when it is in the Locked position and project all laser beams where they flash every 5 seconds.

Unlocking the laser tool by switching to the Unlocked Position and turn the laser tool ON to project all laser beams where they may quick flash when laser tool is out of self-leveling range.

Press repeatedly to cycle through the available modes.

- generating 1 horizontal laser plane and 2 vertical laser planes (default status)
- generating 1 horizontal laser plane
- generating 1 vertical laser plane
- generating 1 horizontal laser plane and 1 vertical laser plane
- generating 2 vertical laser planes

A long Press on keypad to turn laser tool OFF

ONL when the pendulum is locked.

Note: ① The purpose of this measure is to ensure that the user must lock the pendulum to protect the laser tool before shutting down.

② In locking position, completing a cycle of switching functions also can turn off the laser tool.

Self-leveling Mode is enabled when the laser tool is switched to the Unlock Position.

When Power LED indicator is fast flashed until auto OFF, it means the battery is low, it needs to charge at once. When the laser tool is in charging, the Power LED indicator will slow flash to remind user. After full charging, the Power LED indicator will turn to solid green.

Manual Mode

Can be activated by a long press when the pendulum lock is in the Locked Position to position the laser tool at various angles to project non-level straight lines where they will flash every 5 seconds. **Special Note:** The laser line projected cannot be used as a horizontal or plumb bob reference in manual mode. Each 5 seconds flash is intended to alert the user that the instrument is not in self-leveling mode at this time, the laser line is not guaranteed for horizontal and vertical reference.

Pulse Mode

It is activated by a press and hold ≥ 2 when laser tool is in the Unlocked Position. All available beams will lower the brightness and Pulse LED indicator will turn on.

Another press and hold ≥ 2 will deactivate the outdoor Pulse Mode where all available beams will recover the brightness and Pulse LED indicator will turn off.

Note: Outdoor Pulse Mode will allow use with laser detector in even brighter environments or at much greater working distances.

Specifications

Items	LEGALLAIS	LIGNE
Product Type	3x360/12 Lines	
Touch Key	yes	
Laser Type	LD Green 520nm	
Laser Class [US]	Class II	
Laser Power	30mW×3	
Accuracy	±3mm/10m	
Levelling Range	4°±1°	
Levelling Time	≤3s	
Extension Angle	H&V: 360°	
Ingress Protec on	IP54	
Charge Mode	USB-C Charging Socket	
Power Source	3.7V 4500mAh Li-ion	
Opera on Temperature	-10°C~50°C	
Storage Temperature	-10°C~50°C	
Dimension	92.0x150.6x121.4mm	

Pour de plus amples renseignements,
se reporter à la fiche technique

www.legallais.eu/doc/575263

www.legallais.com

LEGALLAIS, 7 rue d'Atalante, Citis, 14200 HÉROUVILLE-SAINT-CLAIR, Tél. 02.31.234.234

LE TRI + FACILE

BAC DE TRI

AC1679A-05/08/22