LA MARQUE legallais

NOTICE D'UTILISATION

PROJECTEUR DE CHANTIER PORTABLE LED

583 110

POWEL II

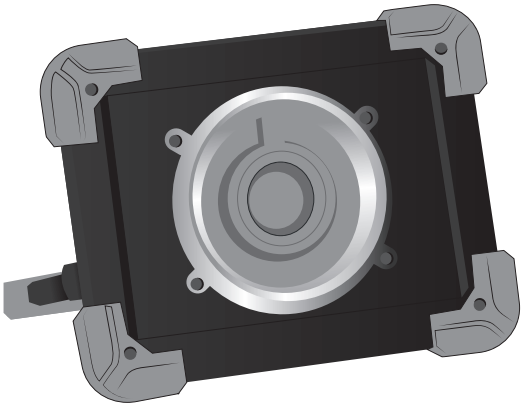

50 W
3500 lm

UTILISATION

- Vérifiez le produit soigneusement avant l'utilisation.
- Appuyez sur le commutateur pour allumer / éteindre la lampe et choisir les modes d'éclairage.
- Utilisez le câble micro USB inclu et un chargeur USB approprié pour recharger la batterie.
- L'indicateur A brille en rouge en cours de charge, l'indicateur B deviendra vert si elle est complètement chargée. L'indicateur C brillera quand elle charge d'autres appareils mobiles.
- Le support de la lampe est rotatif à 180 degrés.
- Ne s'utilise pas pendant la charge.

SPÉCIFICATIONS

- Puissance LED : 50 W.
- Type de batterie : 3,7 V, batterie au lithium-ion.
- Capacité de batterie : 6600 mAh (3 x 2200 mAh).
- Modes d'éclairage : pleine luminosité, faible luminosité, lumière clignotante rouge.
- Vie de la batterie : 3 h (pleine luminosité), 7 à 8 h (faible luminosité).
- Tension / courant d'entrée et de sortie : 5 V DC 1 A.
- Degré d'étanchéité : IP 65.
- Matériel : aluminium + ABS + PC.
- Dimensions : 173 x 132 x 45 mm.
- Poids : 605 g.

COMPOSANTS ET STRUCTURE

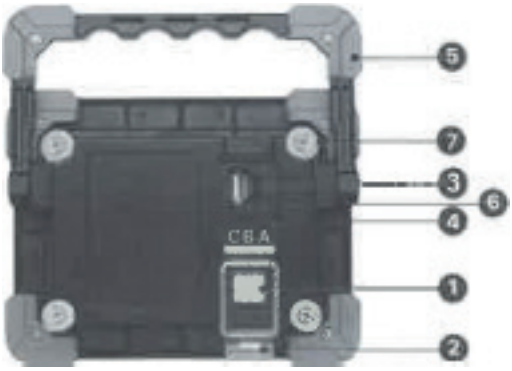

1. Interrupteur d'alimentation
2. Couvercle de l'USB
3. Entrée de charge micro USB
4. Indicateur A, B, et C
5. Aimants (x4)

La source lumineuse de ce luminaire n'est pas remplaçable, lorsque la source lumineuse atteint sa fin de vie, le luminaire entier doit être remplacé.

Pour de plus amples renseignements,
se reporter à la fiche technique

www.legallais.eu/doc/583110

www.legallais.com

LEGALLAIS, 7 rue d'Atalante, Citis, 14200 HÉROUVILLE-SAINT-CLAIR, Tél. 02.31.234.234

AC1674A-05/07/22