NETTOYEUR HAUTE PRESSION THERMIQUE 160 BAR DIAMANT

PRESENTATION ET DOMAINES D'APPLICATION :

FABRICATION EUROPÉENNE

1 AN GARANTIE

Nettoyeur haute pression thermique eau froide.
Matériel destiné à une utilisation professionnelle : 160 bar de pression et 540 L/h de débit.
Enrouleur intégré équipé d'un flexible armé de 10 mètres.

NETTOYEUR HAUTE PRESSION THERMIQUE DIAMANT

DESCRIPTIF TECHNIQUE PRODUIT :

Moteur : 5,5 CV
Pression maximum : 160 bar.
Débit : 540 L/h_9L/min.
Température d'arrivée d'eau maximale : 60° C.
Pompe axiale à vilebrequin, 3 pistons céramique.
Système automatique d'arrêt du moteur commandé par le pistolet.
Équipé d'une buse d'aspiration de détergent.
2 roues gonflables tout-terrain Ø 260 mm.
Châssis acier peinture époxy.
Flexible : 10 m.
Poids : 30 kg.
Garantie 1 an.

INFORMATIONS DIVERSES ET CONSEILS :

Livré avec 1 pistolet, 1 lance simple à buse jet plat 700 mm.
Livré sans huile.
Huile préconisée : 15W40.

Code	Désignation
605 090	Nettoyeur HP eau froide thermique Diamant

LA MARQUE ENGAGÉE L'ACHAT CONFIANCE

Forts de notre expérience depuis 1889, nous recherchons, pour vous, d'excellents rapports qualité / prix chez les meilleurs fabricants reconnus. Tous les fournisseurs retenus s'engagent à travers notre "charte fournisseur" sur les valeurs d'éthique, de respect des personnes et de l'environnement, de respect du droit du travail et sur la lutte contre la corruption.

En savoir plus, **www.legallais.com**

CA3133D-23/11/20

SCHEMA :

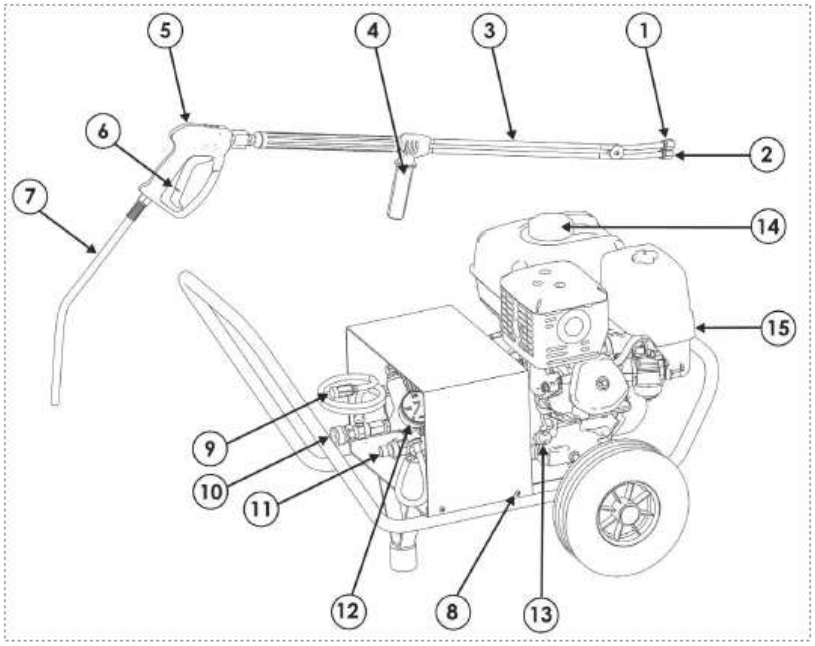

1 Buse haute pression
2 Buse basse pression
3 Lance double
4 Poignée réglable (pression)
5 Pistolet
6 Gâchette de pistolet avec dispositif de sécurité
7 Flexible haute pression
8 Vis capot
9 Système d'injection produit
10 Sortie d'eau (haute pression)
11 Entrée d'eau avec filtre
12 Manomètre
13 Jauge niveau d'huile
14 Bouchon remplissage essence
15 Lanceur

VALVE DE SÉCURITÉ THERMIQUE : VST

L'eau recyclée par le régulateur by-pass en circuit fermé peut atteindre des températures très élevées. Dès que la température atteint 57° C, la valve, dirigée vers le sol, s'ouvre et l'eau s'écoule sous le nettoyeur à un débit de 0,5 l/min.

L'amorçage simultané d'eau froide par la pompe, permet de stabiliser la température de l'eau en circuit fermé.

Le système VST est un facteur de fiabilité supplémentaire du nettoyeur.

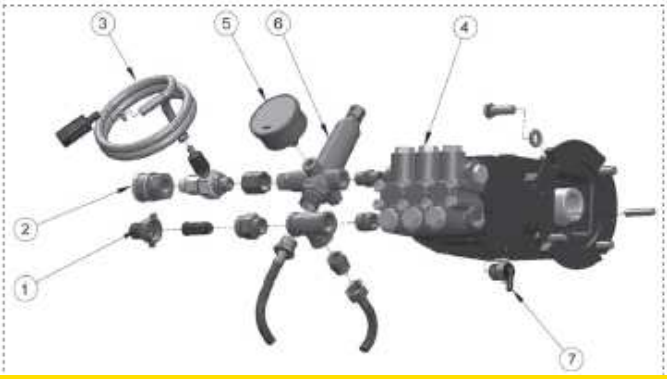

1 Arrivée d'eau
2 Sortie haute pression
3 Passage produit
4 Pompe
5 Manomètre
6 Régulateur ou by-pass
7 VST

LA MARQUE ENGAGÉE L'ACHAT CONFIANCE

Forts de notre expérience depuis 1889, nous recherchons, pour vous, d'excellents rapports qualité / prix chez les meilleurs fabricants reconnus. Tous les fournisseurs retenus s'engagent à travers notre "charte fournisseur" sur les valeurs d'éthique, de respect des personnes et de l'environnement, de respect du droit du travail et sur la lutte contre la corruption.

En savoir plus, **www.legallais.com**

CA3133D-23/11/20

RÉGLAGE DE LA PRESSION :

Pour la lance simple à tête réglable : en tournant la tête réglable de la lance simple (tête fermée : basse pression, tête dévissée : haute pression).

1. Mettre en marche le nettoyeur.
2. Fermer la poignée réglable de la lance double ou dévisser la tête réglable de la lance simple.
3. Appuyer sur la gâchette du pistolet.
4. Le jet haute pression sort sous pression maximale.
5. Dévisser la poignée réglable de la lance double ou fermer la tête réglable de la lance simple.
6. Le jet haute pression sort en basse pression.
7. Dès que l'on lâche la gâchette du pistolet, le jet haute pression est interrompu)

PRÉCAUTION D'EMPLOI :

NE LAISSEZ PAS FONCTIONNER LE NETTOYEUR PLUS DE 3 MINUTES AVEC LE PISTOLET EN POSITION FERMEE.
AFIN D'EVITER UN ECHAUFFEMENT DE LA POMPE ET UNE DETERIORATION PREMATUREE DES GARNITURES ET PISTONS, ARRETEZ LE NETTOYEUR EN CAS D'INTERRUPTION DE L'UTILISATION PENDANT PLUS DE 3 MINUTES !

L'appareil doit fonctionner uniquement avec une eau claire.
S'assurer que le tuyau d'alimentation d'eau ne contient pas d'impuretés (sables).
Celles-ci pourraient endommager les clapets lors du passage dans la pompe. Au besoin rincer le tuyau avant branchement.
Diamètre minimum du tuyau d'alimentation d'eau : Ø 19 mm.
Le nettoyeur est équipé d'un filtre d'arrivée d'eau qu'il faut nettoyer régulièrement.
Bien vérifier vos branchements, notamment celui du flexible HP, avant la mise en route de votre nettoyeur.
Pour une lubrification correcte de votre pompe et de votre moteur, votre nettoyeur doit être utilisé en position horizontale.
La température d'eau maximale admise par votre nettoyeur est de 60°C.
Lors des périodes hivernales, veillez à bien stocker votre appareil à l'abri du gel.

LA MARQUE ENGAGÉE L'ACHAT CONFIANCE
Forts de notre expérience depuis 1889, nous recherchons, pour vous, d'excellents rapports qualité / prix chez les meilleurs fabricants reconnus. Tous les fournisseurs retenus s'engagent à travers notre "charte fournisseur" sur les valeurs d'éthique, de respect des personnes et de l'environnement, de respect du droit du travail et sur la lutte contre la corruption.
En savoir plus, **www.legallais.com**

MAINTENANCE :

MAINTENANCE MOTEUR THERMIQUE	CYCLE	TEMPS D'INTERVENTION
VIDANGE	1ère vidange à effectuer après 50 heures max. d'utilisation et ensuite toutes les :	
	250 heures	1 heure
FILTRES : air, huile, carburant	1 000 heures	30 minutes
BOUGIE	1 000 heures	30 minutes
SERRAGE CULASSE	2 500 heures	30 minutes
RÉGLAGE CULBUTEUR	2 500 heures	1 heure
NETTOYAGE RÉSERVOIR	1 000 heures	10 minutes

MAINTENANCE POMPE HP	CYCLE	TEMPS D'INTERVENTION
VIDANGE	1ère vidange à effectuer après 50 heures max. d'utilisation et ensuite toutes les :	
	250 heures	1 heure
CLAPETS	1 000 heures	1 heure
GARNITURES	1 000 heures	1 heure

MAINTENANCE RÉGULATEUR	CYCLE	TEMPS D'INTERVENTION
Remplacement régulateur	1 000 heures	30 minutes

MAINTENANCE RÉDUCTEUR	CYCLE	TEMPS D'INTERVENTION
VIDANGE	1ère vidange à effectuer après 50 heures max. d'utilisation et ensuite toutes les :	
	250 heures	1 heure

LA MARQUE ENGAGÉE L'ACHAT CONFIANCE

Forts de notre expérience depuis 1889, nous recherchons, pour vous, d'excellents rapports qualité / prix chez les meilleurs fabricants reconnus. Tous les fournisseurs retenus s'engagent à travers notre "charte fournisseur" sur les valeurs d'éthique, de respect des personnes et de l'environnement, de respect du droit du travail et sur la lutte contre la corruption.

En savoir plus, **www.legallais.com**