Ensembles palières inox sur plaques Boëdic

PRESENTATION ET DOMAINES D'APPLICATION :
Utilisations dans les résidences.

Ensembles palières inox sur plaques Boëdic

DESCRIPTIF TECHNIQUE PRODUIT :
Inox 304.
Finition satiné.
Plaques : H 245 x l 45 x Ép.10 mm.
Sous plaque en acier zingué.
Entraxe de fixation : 195 mm.
Entraxe : 70 mm.
Bouton palière : Ø 53 mm, saillie 66 mm.
Béquille mobile : Ø 19 mm, saillie 70 mm.
Ressort de rappel côté mobile.
Carré de 7 mm.
Pour porte de 35 à 45 mm d'épaisseur.
Fixations invisibles.

LE + PRODUIT
Inox 304

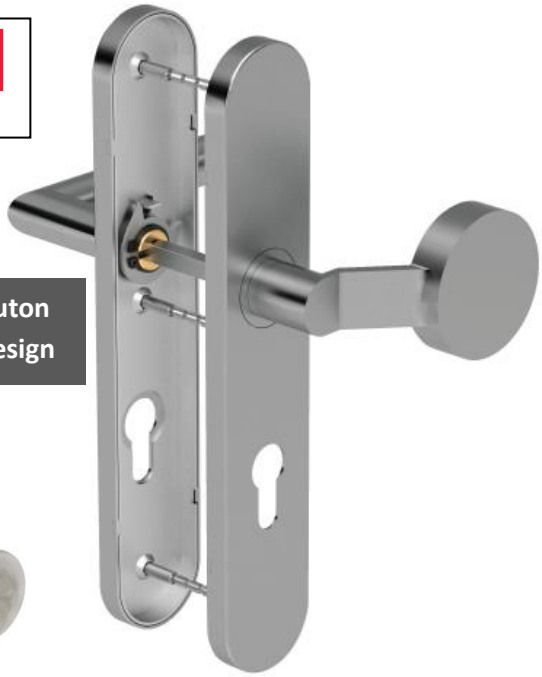

Droite bouton déporté design

Contrecoudée bouton droit

Droite bouton droit

Unité de vente : 1 ensemble.

Fonction	Forme de la poignée	Forme du bouton palière	Main	Code
Clé I	Contrecoudée	Droit	Droite	**449723**
			Gauche	**449716**
	Droite	Droit	Droite	**475056**
			Gauche	**475049**
	Droite	Déporté design	Droite	**605900**
			Gauche	**605907**

LA MARQUE ENGAGÉE L'ACHAT CONFIANCE

Depuis 2005, la Marque Legallais s'engage à vos cotés dans vos projets et vos chantiers. En signant de son propre nom des produits sur lesquels notre entreprise s'engage en termes de qualité et de responsabilité sociétale, nous vous offrons un engagement fort et notre assurance de sélectionner pour vous les meilleurs produits.

En savoir plus sur: **www.legallais.com/la-marque-legallais**

CA3133E-20/01/21

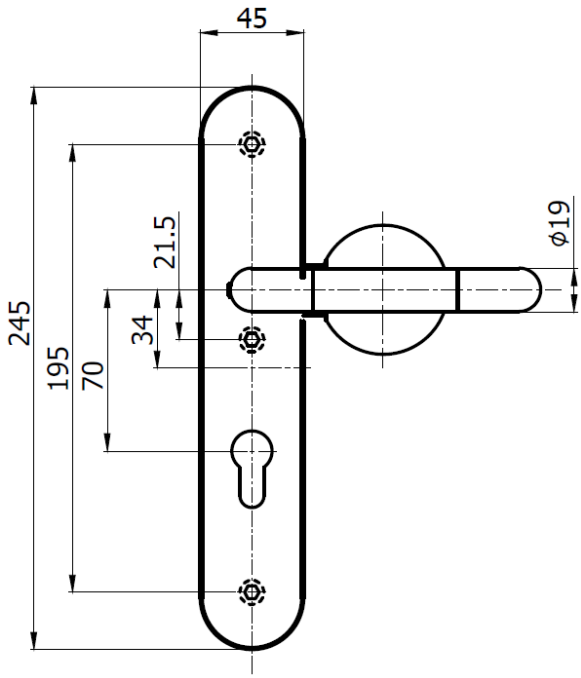

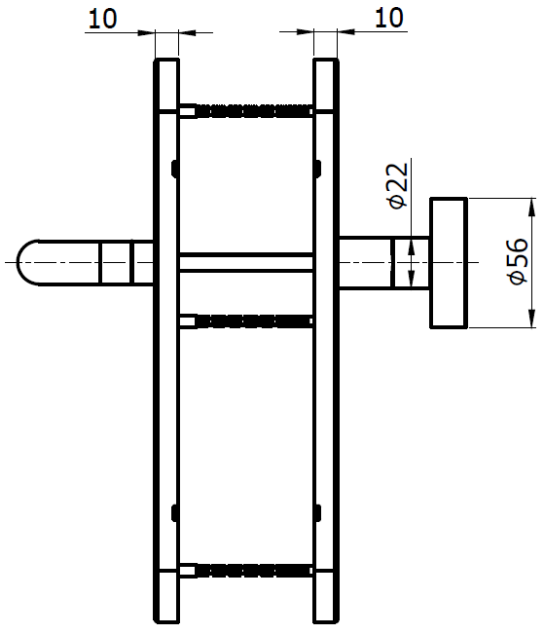

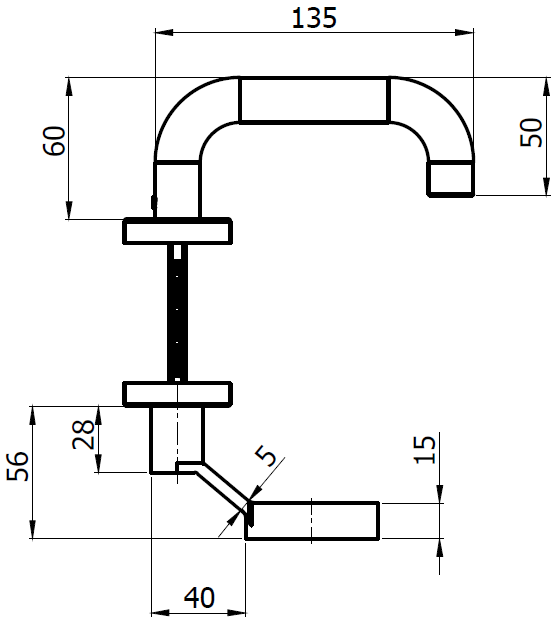

Mise-à-jour : 08/11/21

LA MARQUE ENGAGÉE L'ACHAT CONFIANCE

Depuis 2005, la Marque Legallais s'engage à vos cotés dans vos projets et vos chantiers. En signant de son propre nom des produits sur lesquels notre entreprise s'engage en termes de qualité et de responsabilité sociétale, nous vous offrons un engagement fort et notre assurance de sélectionner pour vous les meilleurs produits.

En savoir plus sur: **www.legallais.com/la-marque-legallais**

CA3133E-20/01/21