PRESENTATION ET DOMAINES D'APPLICATION :

Dans le contexte climatique actuel avec des saisons estivales de plus en plus chaudes et des canicules plus fréquentes, il devient primordial de bien s'équiper pour rafraîchir l'air et apporter plus de confort aux personnes.

Pour répondre à ce besoin, LEGALLAIS a référencé une gamme de ventilateurs performants et mobiles, utilisables dans tous types de locaux (établissements de santé, EHPAD, bureaux, commerces, hôtellerie…).

Le ventilateur de table Vairaatea se pose sur tout type de support et est léger et facilement transportable. Oscillant pour une meilleure répartition de l'air et silencieux, ce produit vous aidera à garder la tête froide !

VENTILATEUR DE TABLE VAIRAATEA

DESCRIPTIF TECHNIQUE PRODUIT :

- 4 vitesses de ventilation.
- Oscillant.
- Ø corbeille : 30 cm.
- Longueur du câble : 1,5 m.
- Angle de rotation : 75°.
- Puissance : 45 W.
- Débit : 2300 m^3/h.
- Puissance acoustique : 60 dB.
- Alimentation : 220-240 V - 50/60 Hz.
- Finition : noir.
- **Classe II.**

Livré non monté.

2ANS GARANTIE

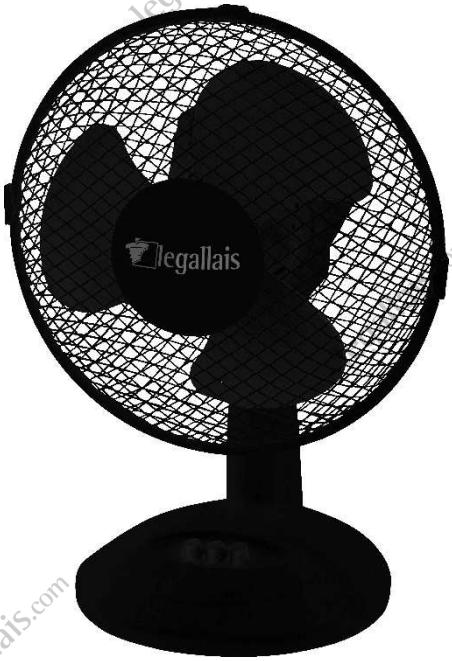

+PRODUIT

- **Fonctionnement silencieux**
- **Grille démontable pour un nettoyage facile**

Forts de notre expertise depuis 1889, nous recherchons, pour vous, d'excellents rapports qualité/prix chez les meilleurs fabricants reconnus. Tous les fournisseurs retenus s'engagent au travers de notre « charte fournisseur » sur les valeurs d'éthique, de respect des personnes et de l'environnement, de respect du droit du travail et la lutte contre la corruption.
En savoir plus, www.legallais.com

CA3133C-27/10/14

COMPOSITION

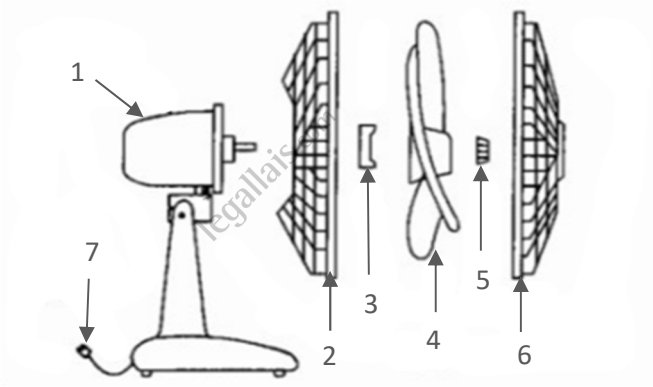

1. Moteur
2. Grille arrière
3. Écrou de fixation
4. Hélice 3 pales
5. Capuchon
6. Grille avant
7. Cordon d'alimentation

Unité de vente : pièce

Code	Désignation
122936	Ventilateur de table 45W Vairaatea

Forts de notre expertise depuis 1889, nous recherchons, pour vous, d'excellents rapports qualité/prix chez les meilleurs fabricants reconnus. Tous les fournisseurs retenus s'engagent au travers de notre « charte fournisseur » sur les valeurs d'éthique, de respect des personnes et de l'environnement, de respect du droit du travail et la lutte contre la corruption.
En savoir plus, www.legallais.com