legallais

NOTICE D'UTILISATION

VENTILATEUR DE TABLE 45W

122 936

VAIRAATEA

FR

IMPORTANT: conserver ces instructions.
Lisez attentivement les instructions avant assemblage du ventilateur.

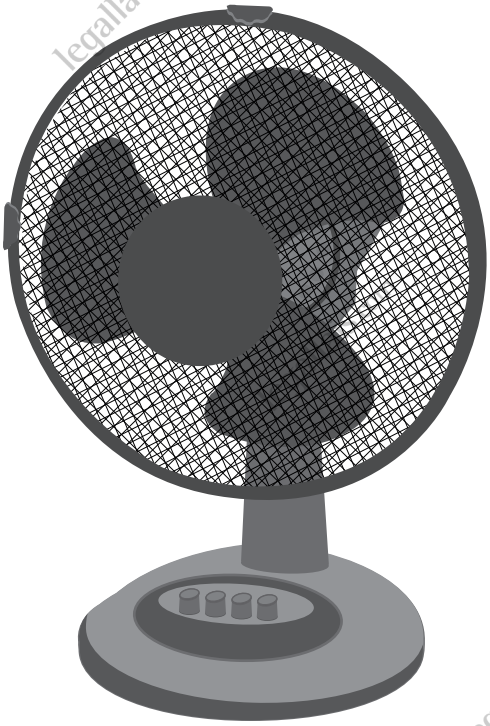

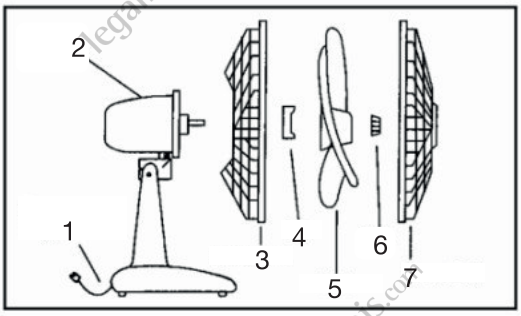

1. Cordon d'alimentation
2. Moteur
3. Grille arrière
4. Ecrou
5. Pales
6. Capuchon
7. Grille frontale

CARACTÉRISTIQUES	
Alimentation	230V/50Hz
Puissance	45W
Puissance sonores	60 dB
Longueur du câble	1.5m
Diamètre	300 mm
Couleur	Noir
Variateur	3 vitesses
Oscillant	Oui
Débit d'air	38 m3 / minute

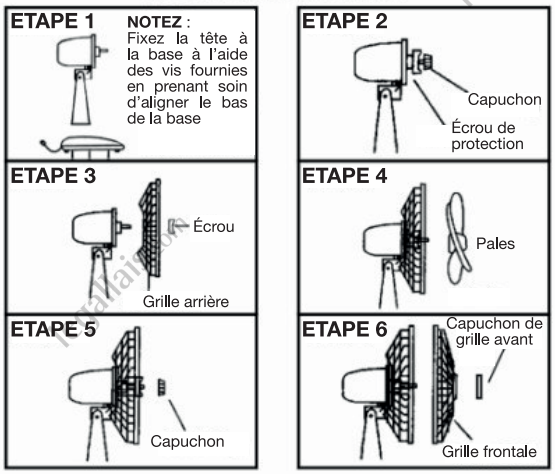

REGLES GENERALES DE SECURITE :

Ne pas brancher et/ou mettre en route tant que le ventilateur n'est pas complément assemblé.
Avant de brancher l'appareil, assurez-vous qu'il soit bien en position off (bouton 0).
Ne pas utiliser de sources d'alimentation supérieures à 230V/50Hz.
Débranchez l'appareil avant tout nettoyage.
Ne jamais mettre en service si l'appareil est détérioré. Particulièrement le câble d'alimentation électrique.
Débrancher l'appareil en cas de longue durée d'inutilisation.
Ne déplacez pas l'appareil par les grilles de protections.
N'essayez jamais de démonter le moteur.
Si vous constatez une anomalie comme un bruit suspect issue des pales, éteignez puis débranchez l'appareil
Soyez vigilant à ce qu'aucun objet ou liquide ne soit projeté sur les pales.
Ne pas laisser d'enfants sans surveillance près de l'appareil en marche.
Ce ventilateur est conçu uniquement pour un environnement intérieur et sec.
Protégez l'appareil de la poussière, de l'humidité, et de la chaleur directe.
Ne pas déplacer l'appareil en le saisissant par les grilles de protections

MONTAGE DE L'APPAREIL

Etape 1 : fixer le moteur sur la base à l'aide des vis fournies
Etape 2 : démonter le capuchon puis l'écrou.
Etape 3 : installer la grille arrière et la fixer à l'aide de l'écrou.
Etape 4 : installer les pales.
Etape 5 : fixer les pales à l'aide du capuchon
Etape 6 : installer la grille frontale et la fixer à l'aide du capuchon.

MISE EN SERVICE

Brancher l'appareil dans une prise alimentée au maximum en 220V.
Mise en route par le bouton marche/arrêt
Pour régler l'orientation, desserrez et déplacez la tête du ventilateur vers le haut ou le bas, selon vos besoins.

MAINTENANCE

Avant de nettoyer le ventilateur, débranchez l'appareil.
Nettoyez les pales à l'aide d'un chiffon doux et d'un détergent neutre.
Chaque année avant remise en route, imprégnez légèrement le roulement
à l'aide d'un lubrifiant type Reno II de marque Legallais.
Assurez-vous que le câble d'alimentation électrique et la prise sont en bon état.

PRECAUTIONS D'USAGE

A utiliser sur une surface stable
Ne pas projeter ou vaporiser de liquides sur le ventilateur
Ne pas utiliser le ventilateur près d'une source de chaleur directe.
Pour éviter tout court-circuit, ne dévisser aucune vis.
Ne pas insérer les doigts ou tout autre objet au travers du grillage de protection.
Ne pas laisser les enfants jouer avec le ventilateur.
En cas de détérioration du câble d'alimentation, confier la réparation à une personne qualifiée.

2 ANS GARANTIE

www.legallais.eu/doc/122936

www.legallais.com

Legallais ,7 rue d'Atalante, Citis, 14200 Hérouville-Saint-Clair

AC1434A-04102019

legallais

USER MANUAL

ELECTRIC FAN 45W

122 936

VAIRAATEA

EN

IMPORTANT:Retain these instructions for future reference.
Please read these instructions before attemping any assembly.

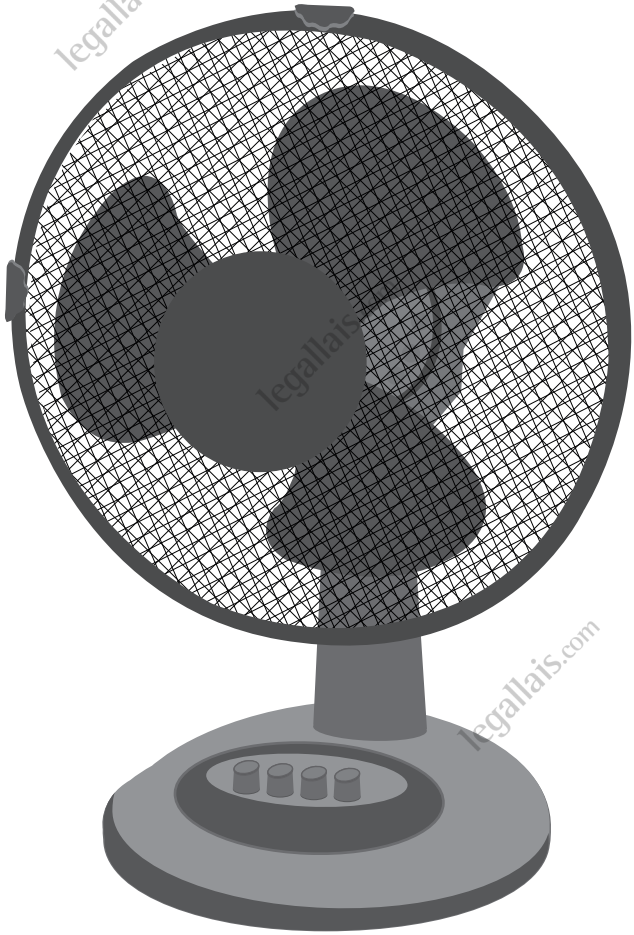

INSTRUCTIONS

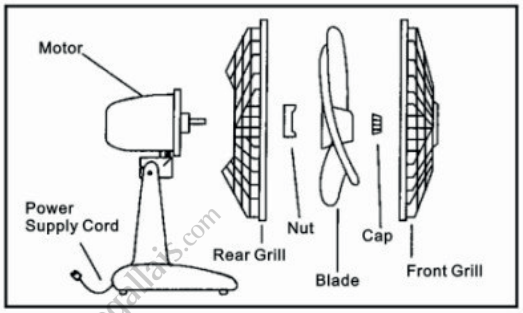

ASSEMBLY INSTRUCTIONS

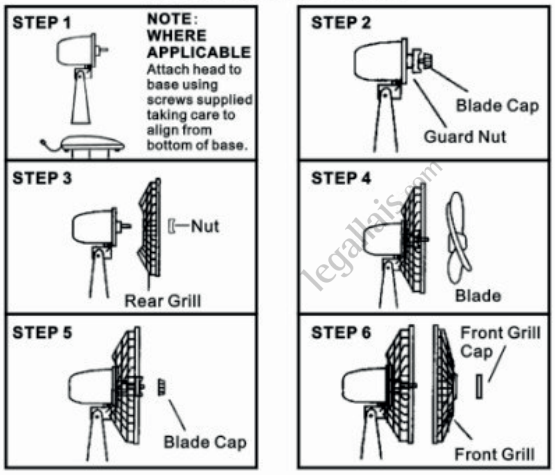

OPERATING THE FAN

Always use on a stable,level surface.
Do not spay anything into the fan.
Do not use the fan near flatmable area of substances.
To reduce the risk or electric shock,do not remove any screws.
Don not insert finger or other objects trough the fan gua guard.
Do not allow children to operate the fan.
If the power cord is damaged,the fan must not be used and retuned to the manufacture,its service agent or similarly qualified person in order to avoid hazard.
This appliance is not intend for use by person (including children) With reduce physical,sensory or mental capabilities,or lack of experience and knowledge,unless they have been given supervision or instruction concerning use of the appliance by a person responsible
for their safety.
Children should be supervised to ensure that they do not play with the appliance.

GENERAL SAFETY RULES :

Do not connect the fan to the power supply until the fan is fully assembled.
Do not connect to any power supply other than 230V/50Hz.
Unplug the fan before any adjustment or cleaning is made.
Never operate the fan if it has damaged or worn parts.It should be Returned to the manfacturer,its service agent or similarly qualified person for repair.

MAINTENANCE

1. Before cleaning,unplug fan first.
2. Clean the fan with a soft cloth and neutral detergent.
3. Add a few drops of high quality lubricating oil to bearing of the motor before first operation every year.

OPERATING INSTRUCTIONS

The fan speed is controlled by depressing the push button switches.
To adjust the vertical angle loosen and move the fan head up or down as desired.
Plug the power supply into a suitable wall socket.

2 ANS GARANTIE

www.legallais.eu/doc/122936

www.legallais.com

Legallais ,7 rue d'Atalante, Citis, 14200 Hérouville-Saint-Clair

AC1434A-04102019