PRESENTATION ET DOMAINES D'APPLICATION :

Legallais a référencé le robinet flotteur Matoua pour répondre aux besoins de rénovation des réservoirs WC à alimentation par le bas dans l'habitat résidentiel ou collectif mais aussi pour les bâtiments tertiaires et autres ERP.

Certifié NF et garanti 10 ans, le robinet flotteur Matoua offre une grande robustesse et une durabilité élevée même dans le cas d'installations intensives.

Robinet flotteur à alimentation basse Matoua

10 ANS GARANTIE

FABRICATION EUROPÉENNE

DESCRIPTIF TECHNIQUE PRODUIT :

Alimentation par le dessous.
Raccordement par embout laiton 3/8" (12x17).
Compact et silencieux.
Niveau d'eau réglable.
Remplissage rapide.
Fermeture mécanique.

CARACTÉRISTIQUES DIMENSIONNELLES :

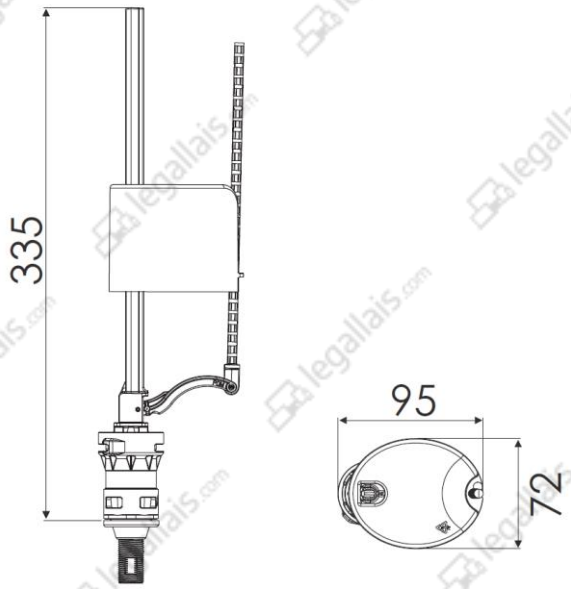

ACHAT CONFIANCE LEGALLAIS

Forts de notre expertise depuis 1889, nous recherchons, pour vous, d'excellents rapports qualité/prix chez les meilleurs fabricants reconnus. Tous les fournisseurs retenus s'engagent au travers de notre « charte fournisseur » sur les valeurs d'éthique, de respect des personnes et de l'environnement, de respect du droit du travail et la lutte contre la corruption.
En savoir plus, www.legallais.com

ASPECTS NORMATIFS :

Conforme à la norme NF 076 (remplissage rapide et silencieux, impossibilité de pollution par retour d'eau, absence de coup de bélier à la fermeture).

INFORMATIONS DIVERSES ET CONSEILS :

Lors du remplacement d'un robinet flotteur de réservoir, il est conseillé de changer le joint 12x17 (3/8'') faisant l'étanchéité entre le flotteur et le robinet d'arrêt du WC.

Le réglage de la hauteur du flotteur se fait par le biais de la vis de réglage.
En vissant, le niveau d'eau dans le réservoir va augmenter.
Inversement, en dévissant la vis de réglage, le niveau d'eau dans le réservoir sera diminué.
Si le niveau d'eau est réglé trop haut, il y a risque que l'eau s'écoule par le trop-plein de la soupape et le robinet flotteur ne pourra se fermer. Il sera nécessaire de réduire le niveau jusqu'à l'arrêt de l'écoulement tout en assurant un volume d'eau suffisant pour l'utilisation des WC.

CONDITIONNEMENT :
Unité de vente : une pièce.

Code	Désignation
623 015	Robinet flotteur compact Matoua à alimentation basse

ACHAT CONFIANCE LEGALLAIS
Forts de notre expertise depuis 1889, nous recherchons, pour vous, d'excellents rapports qualité/prix chez les meilleurs fabricants reconnus. Tous les fournisseurs retenus s'engagent au travers de notre « charte fournisseur » sur les valeurs d'éthique, de respect des personnes et de l'environnement, de respect du droit du travail et la lutte contre la corruption.
En savoir plus, www.legallais.com